Las fuentes de la serie FUENTE están compuestas de una estructura en tubo de acero disponible en sección circular Ø102mm, rectangular o elíptica de100x200mm, de altura 990mm con una base rectangular de 290x140mm. El grifo es niquelado de tipo pulsante con muelle de retorno normalmente cerrado y rosca de conexión a la red. La estructura se fija mediante cuatro tornillos a la base de la bañera que es de plancha de acero galvanizado y barniza- da con polvos de poliéster, de dimensiones 296x890mm y una profundidad de 102mm, dotada de desagüe por desbordamiento Ø40mm. En la parte trasera hay una abertura adapta para la conexión de la tubería de alimentación. La reja de desagüe, extraíble para facilitar la limpieza de la bañera, tiene dimensiones 740x290mm y grosor 5mm enacero galvanizado y tratado con polvo de poliéster.

ST AL

COR TEN

SST

C 296x890x990 mm
E 296x890x990 mm
R 296x890x990 mm

exterior

FIJACIÓN AL SUELO:
cementación

Acero Corten
Acero Barnizado
Acero Inox

Catálogo:
COLOR / ESTILO

© Este documento es propiedad de Disset Odiseo S.L.

FUENTE C

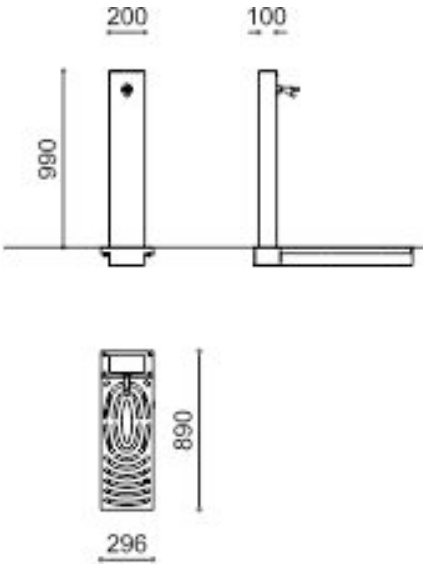

FUENTE E

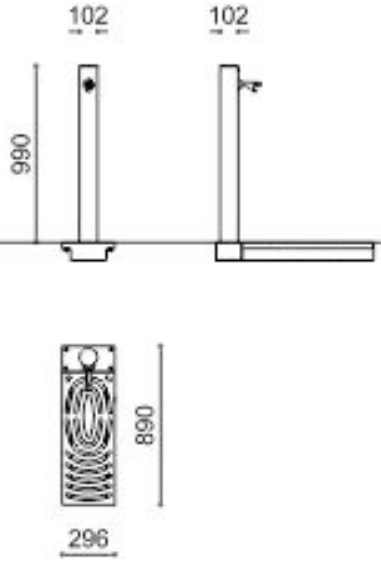

FUENTE R

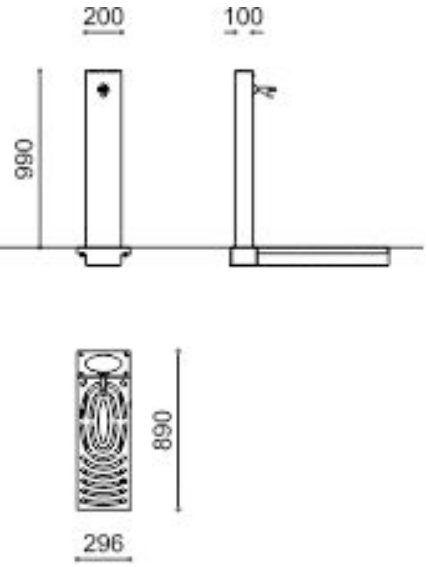

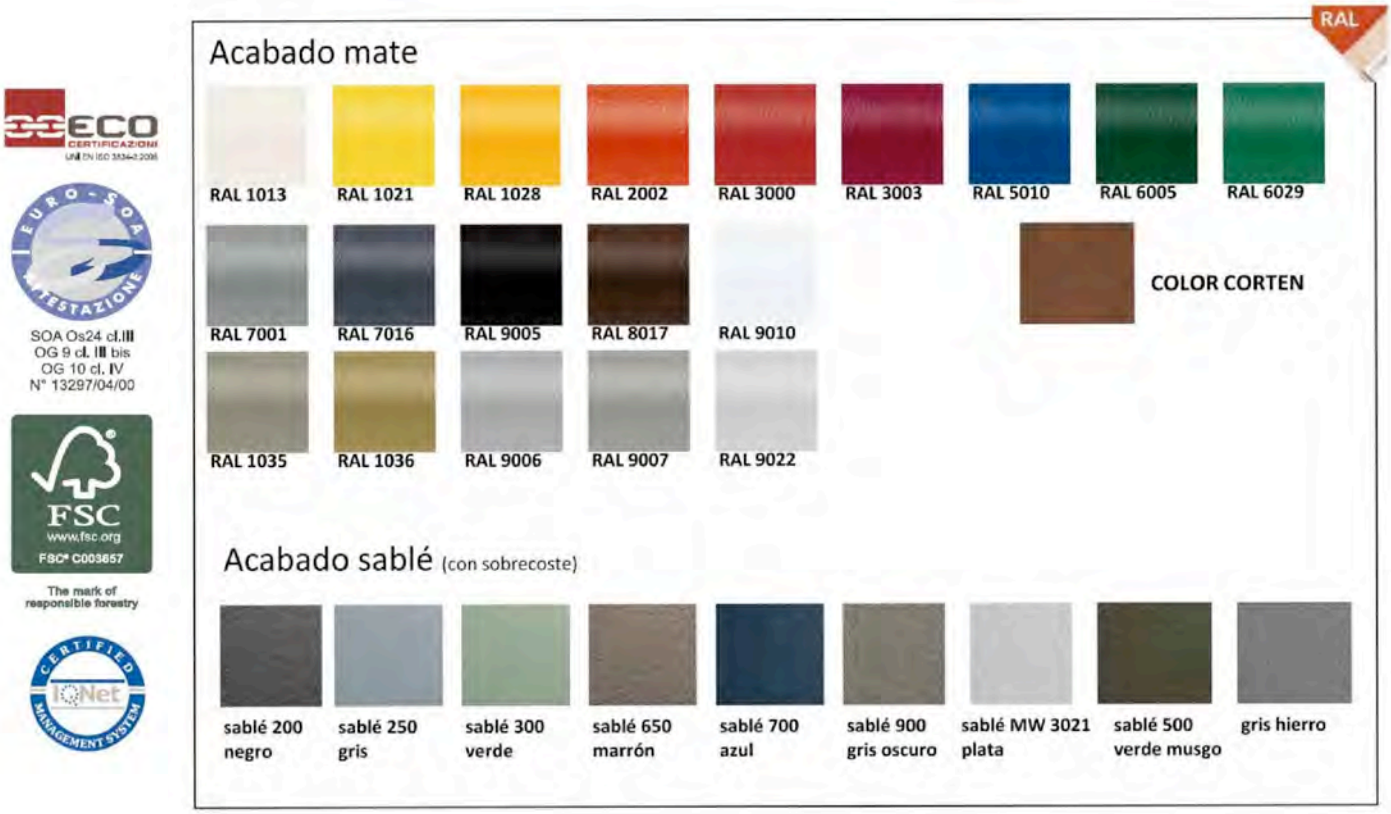

© Este documento es propiedad de Disset Odiseo S.L.