Jardinera con forma tronco piramidal disponible en varias medidas y realizada enteramente en plancha de acero y dotada en el fondo de una base de apoyo con tornillos especiales para la regulación de la inclinación. En cada jardinera se pueden instalar, a petición, dos placas en plancha de acero inox que pueden ser utilizados como soportes para placas o etiquetas.

ST AL

SST

COR TEN

L 750 / 950 mm
P 750 / 750 mm
H 330 / 580 / 1230 mm

exterior

FIJACIÓN AL SUELO:
apoyo

Acero Corten
Acero Inox
Acero Pintado

Catálogo:
COLOR / ESTILO

© Este documento es propiedad de Disset Odiseo S.L.

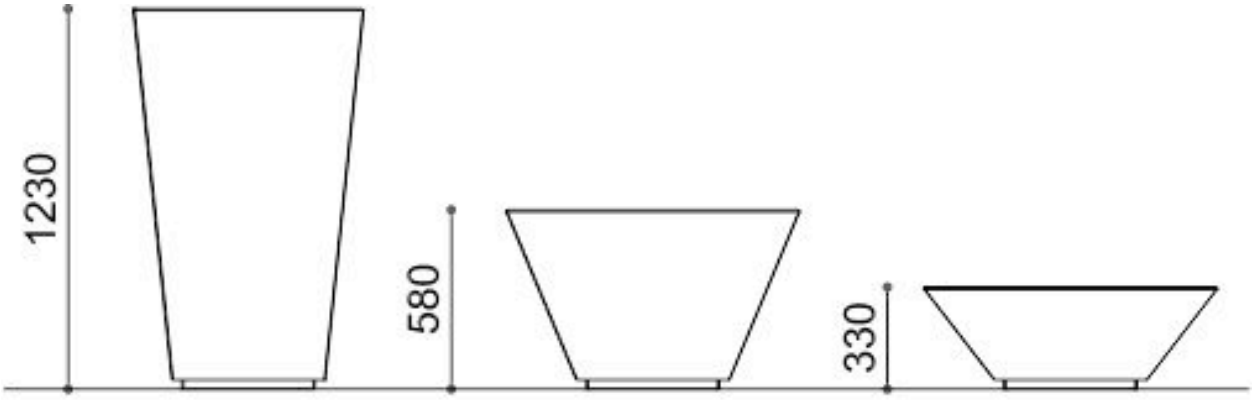

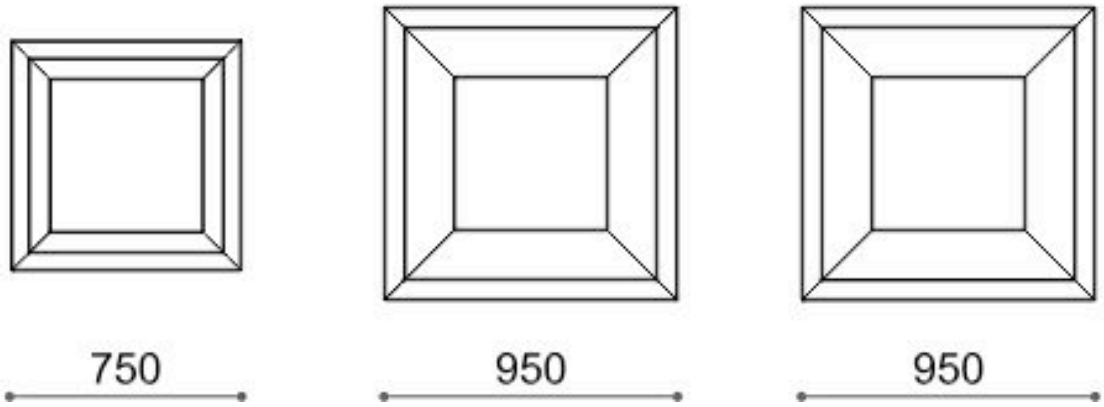

SOA Os24 cl.III
OG 9 cl. III bis
OG 10 cl. IV
N° 13297/04/00

FSC www.fsc.org FSC® C003657
The mark of responsible forestry

© Este documento es propiedad de Disset Odiseo S.L.