Banco Mesa: **AIR-C**

Diseñadores: ALFREDO TASCA, MASSIMO TASCA Y RAFFAELE LAZZARI

Banco-mesa modular formado por asientos lineales y mesa, lineal o en forma de onda, realizados en Ultra High Performance Concrete (UHPC) y soportes de acero pintado.

AIR S es la primera mesa “democrática” del mundo, en cuanto permite convivir a niños, adultos o madres embarazadas, situando a las personas en la correcta distancia banco-mesa.

Disponible en acabado ALFA.

ST
AL

L 2200 mm
P 1660 mm
H 444 / 744 mm

exterior

FIJACIÓN AL SUELO:
Apoyo o empotrado

Acero Pintado
UHPC

Catálogo:
COLOR / ESTILO

© Este documento es propiedad de Disset Odiseo S.L.

Air Collection

Air

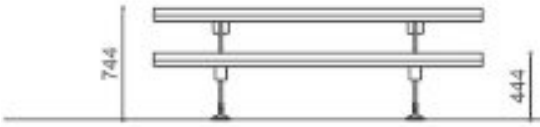

Air S

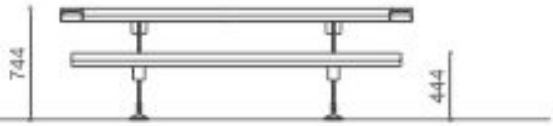

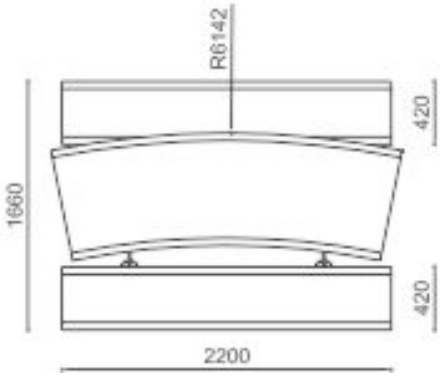

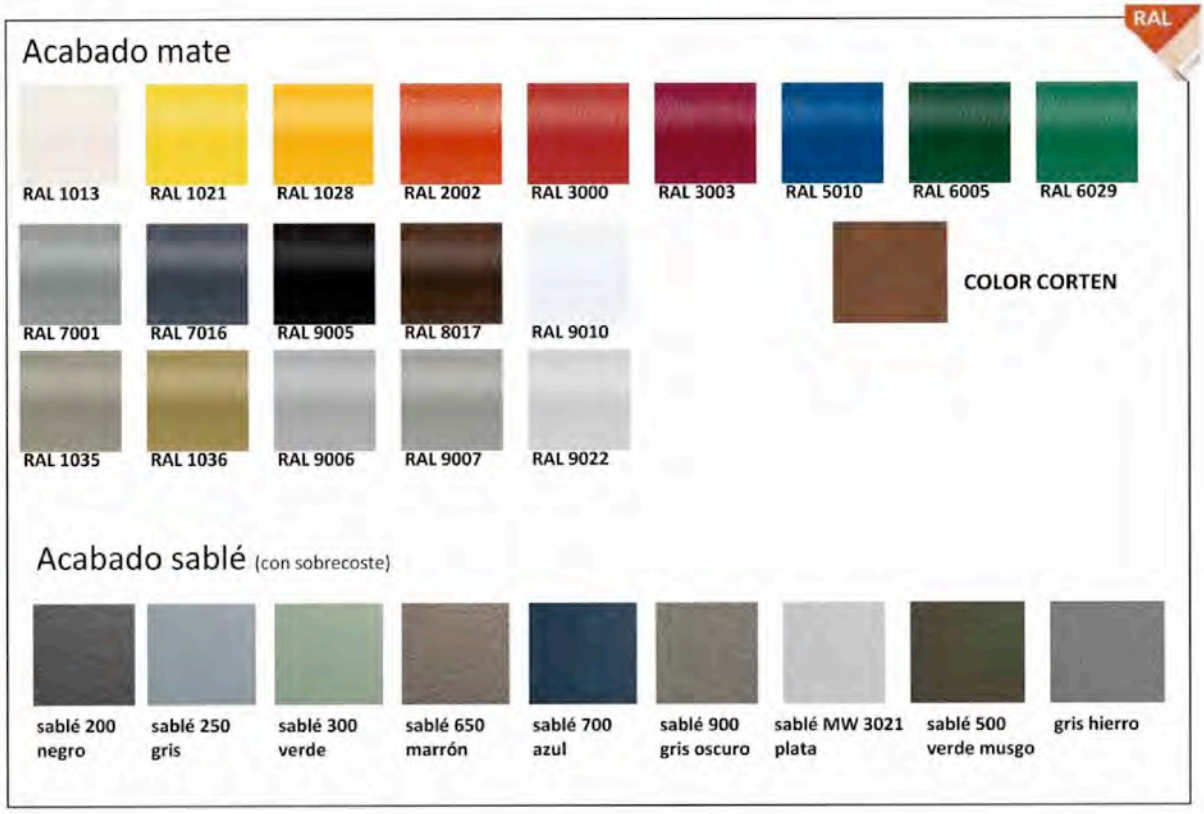

SOA Os24 cl.III
OG 9 cl. III bis
OG 10 cl. IV
N° 13297/04/00

The mark of responsible forestry

© Este documento es propiedad de Disset Odiseo S.L.